業務用モニターアームのICWUSA

UL182シリーズ 昇降式モニターアーム

高品質ガススプリングによるスムーズな高さ調整とワイドな可動域を持つ昇降式アーム

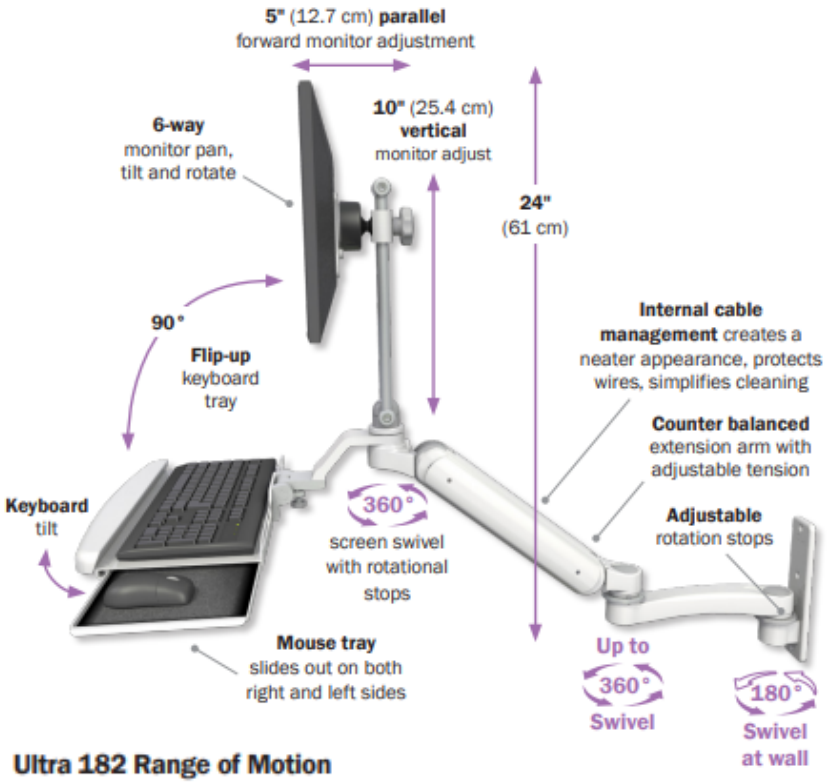

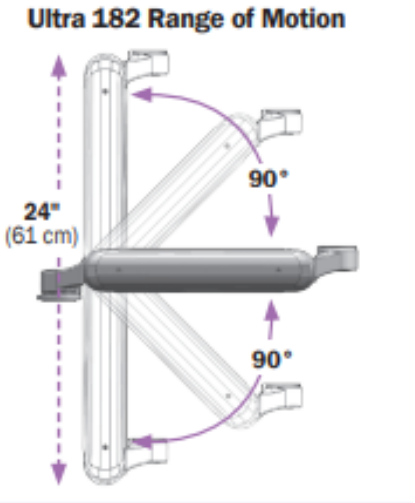

広い可動域

可動域制限機能

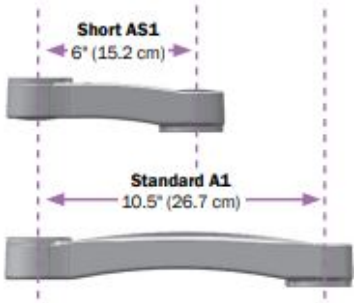

延長アーム

- 業務用アームとしては最高クラスの広い可動域

- ガススプリング最大荷重は32lbs（14.5kg）
*オプションで高荷重タイプもございますのでお問合せください。

- 可動域制限機能を装備した安全設計

- ガススプリング内蔵のコアアーム長44.5cm

- 6"(15.2cm)、10.5"(26.7cm)延長アーム付を選択可能

- 壁、ウォールチャネル、デスク、ポール、麻酔器などさまざまロケーションに取付可能

- ディスプレイ、ワークステーション、キーボード、ノートPC、生体情報モニタ、など幅広い機器に対応した機種を用意

業務用モニターアームのICWUSA

UL182シリーズ 昇降式モニターアーム

工業・医療の分野のさまざまなアプリケーションに対応する豊富なバリエーション

- ワークステーションアーム (ウォール、ポール、デスク)

ウォールマウント
ASUL182EV7-W3-KUS

ポールマウント 逆向き
ASUL182iEV-P15-KUB

デスクマウント
ASUL182EV7-D3-KDB

- ディスプレイアーム (ウォール、ポール、デスク)

ウォールマウント 逆向き
ASUL182iBV-W3-A1

ポールマウント
ASUL182BV-P15

デスクマウント
ASUL182BV-D3

- ノートPCアーム（ウォール、ポール、デスク）

ウォールマウント
ASUL182-W3-LUS-AS1

ポールマウント
ASUL182-P2-LUS-A1

デスクマウント
ASUL182-D3-LUS

その他キーボード、医療機器（生体情報モニタ）などにも対応します。

上記商品以外にも数多くの機種がございます。

業務用モニターアームのご相談は：

ICUWSA製品 国内正規代理店
株式会社アクアス　開発本部
TEL：052-220-5518　FAX：052-220-5526
産業分野：icwaxuas.com
医療分野：www.medical-axuas.com/